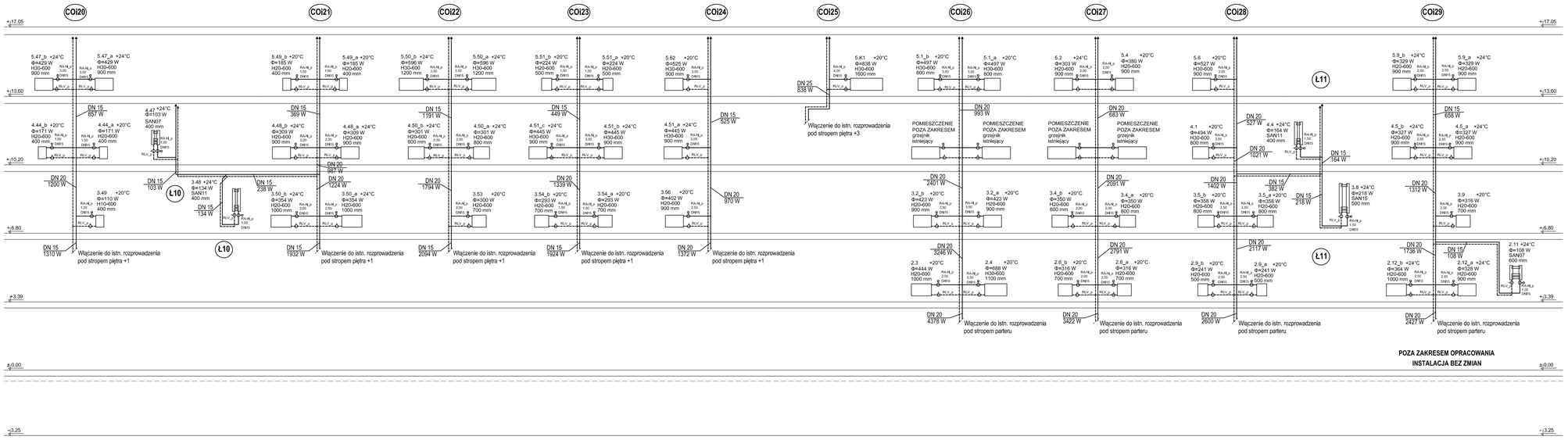

LEGENDA:

instalacja centralnego ogrzewania

C0 / CO12 — istniejący pion instalacji c.o.

CO32 / CO32 — proj. pion instalacji c.o.

4.5_b +24°C Φ=327 W H20-600 900 mm
Nr grzejnika proj. temp. wewn. [°C]
Φ - moc grzejnika [W]
typ grzejnika płytowego Hg. Ilość płyt-wysokość [mm]
długość [mm]

grzejnik płytowy w wykonaniu higienicznym
boczno zasilany (wykonanie prawe/lewe)

2.11 +24°C Φ=108 W SAN07 600 mm
Nr grzejnika proj. temp. wewn. [°C]
Φ - moc grzejnika [W]
typ grzejnika drabinkowego wysokość [mm]
szerokość [mm]

grzejnik drabinkowy łazienkowy

- typ zaworu termostatyczny
- nastawa zaworu
- średnica

- typ zaworu powrotnego

INSTALACJA CENTRALNEGO OGRZEWANIA

lambda 0,035W/(m·K) na poszczególnych przewodach o średnicy wewnętrznej:

Instalacje prowadzone wewnątrz budynku:
do 22 mm - izol. 20 mm
22 - 35 mm - izol. 30 mm
35 - 100 mm - izol. równa średnicy wewnętrznej rury
ponad 100 mm - izol. 100 mm

UWAGA:
Niniejsze opracowanie nie obejmuje przebudowy źródła ciepła oraz głównych rur ociągów rozprowadzających - na podłodze piwnic.
Nie przewiduje się również wymiany istniejących pionów C.O.
Projektuje się tylko częściową wymianę pionowych odcinków instalacji.
Na rysunku pokazano lokalizację istniejących pionów C.O. - ewentualność na miejscu.
Istniejące piony C.O. oraz wymienione odcinki pionowe izolować termicznie zgodnie z odowiązującymi WT.
Wszystkie piony oraz rozprowadzenia instalacji c.o. pod stropem i po wierzchu ścian należy obudować.
Podejścia do grzejników od pionu po ścianie.

PROJEKT JEST CHRONIONY PRAWEM AUTORSKIM
POWIELANIE I KOPIOWANIE WYŁĄCZNIE ZA ZGODĄ PROEKO
WSZELKIE PRAWA ZASTRZEŻONE
WSZELKIE WYMIARY SPRAWDZIĆ W NATURZE
W RAZIE NIEZGODNOŚCI SKONTAKTOWAĆ SIĘ Z PROJEKTANTEM
WSZELKIE EWENTUALNE ZMIANY MUSZĄ BYĆ SKONSULTOWANE I ZAAKCEPTOWANE PRZEZ PROJEKTANTA
OTWORZENIE W PRZESGRODACH BUDOWLANYCH WYKONAĆ WYŁĄCZNIE WYKONAĆ W DOSTOSOWANIU DO PROWADZONYCH INSTALACJI
WSZELKIE ROZBIEŻNOŚCI W DOKUMENTACJI PROJECTOWEJ, W ANALOGII DO MOŻLIWOŚCI REALIZACYJNYCH, WYNIKŁE W TRAKCIE BUDOWY, WYKONAWCA ZGŁOSI PROJEKTANTOWI CELEM WNIESIENIA OPOWIEDNICH ROZWIĄZAŃ ALTERNATYWNYCH

ProEko	BIURO PROJEKTOWO-USŁUGOWE "ProEko" mgr inż. Jacek Pietruszka adres: ul. Bialskiniów Chrzęstnich 18, 33-332 Nowy Sącz. tel/fax: (0-prefix-18) 4421036, 0503103248, e-mail: biuroproeko@europroeko.com.pl NIP: 734-115-69-36, REGON: 492041072	STADIUM projekt BUD I WYK.
OBIEKT:	MODERNIZACJA I PRZEBUDOWA POMIESZCZEŃ SZPITALNYCH ODDZIAŁÓW: ODDZIAŁU CHIRURGII OGÓLNEJ I ANESTEZJOLOGII, GINEKOLOGICZNO-POŁOŻNICZEGO I NOWORODKÓW, WEWNĘTRZNEGO ORAZ ODDZIAŁU DZIECIĘCEGO	SKALA 1:100
ADRES INWESTYCJI:	UL. KOPERNIKA 13; 32-100 PROSZOWICE	
INWESTOR:	SAMODZIELNY PUBLICZNY ZESPÓŁ OPIEKI ZDROWOTNEJ W PROSZOWICACH	NR RYS. IS.1.7
TEMAT PROJEKTU:	INSTALACJA CENTRALNEGO OGRZEWANIA	
TEMAT RYSUNKU:	ROZWINIĘCIE INSTALACJI CENTRALNEGO OGRZEWANIA - CZ.III.	DATA 11.2016

PROJEKTOWAŁ:	SPRAWDZAJĄCY:	ZESPÓŁ PROJEKTOWY:
mgr inż. Jacek Pietruszka MAP/0263/PWOS/04	mgr inż. Jadwiga Lazar MAP/0492/PWOS/12	mgr inż. Katarzyna Bugajska mgr inż. Justyna Gąska Inż. Tomasz Niemiec